REMA YA Hebelzug

Der REMA YA ist ein besonders robuster Hebelzug zum Heben, Ziehen, Spannen und Zurren in alle Richtungen.

Merkmale

- Kompakte Bauweise und niedriges Eigengewicht.
- Zuverlässige Lastdruckbremse, die Last wird in jeder gewünschten Höhe festgehalten.
- Haken mit Sicherung.
- Hebel ausgeführt mit einem Gummigriff.
- Mit Freilauf für eine einfache Bedienung.
- Patentierte Führung der Lastkette.
- Eine doppelte Feder auf jeder Rastklinke, für zusätzliche Sicherheit.
- Lasthaken biegen sich bei Überlastung allmählich auf, anstatt abrupt abzubrechen.
- Güteklasse 10 galvanisch verzinkte Lastkette mit hoher Zugkraft (EN 818/7).

Standardlieferung:

- 1,5 m Hubhöhe (max Abstand zwischen dem oberen und unteren Haken).

Optionen

- Individuelle Hub- und Betätigungshöhen sind lieferbar.

Norm:

- EN12100-1/2, EN13157, EN818-7

1.0-3.2 t

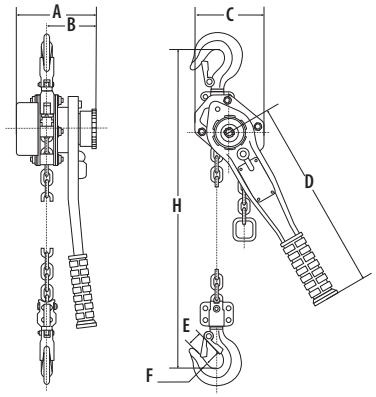

6.3 t

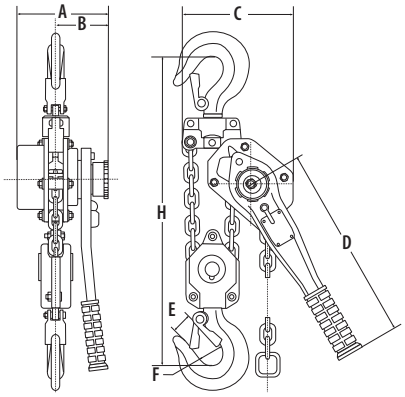

9.0 t

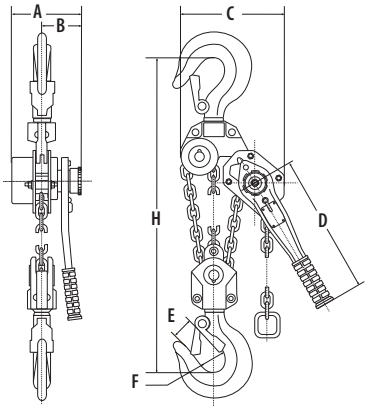

Typ	Tragfähigkeit (kg)	Hebelkraft (kg)	Lastkette (mm)	Anzahl der Stränge	Bauhöhe (mm)	Gewicht (kg)	Artikel-Nr.
YA-1000KG	1.000	37	5,6 x 17,1	1	312	6.2	0208003
YA-1600KG	1.600	30	7,1 x 21,0	1	352	9.2	0208005
YA-3200KG	3.200	37	9,0 x 27,2	1	420	15.5	0208007
YA-6300KG	6.300	38	9,0 x 27,2	2	564	26.5	0208009
YA-9000KG	9.000	39	9,0 x 27,2	3	589	42.0	0208011

Typ	A (mm)	B (mm)	C (mm)	D (mm)	E (mm)	F (mm)	H (mm)
YA-1000KG	144	91	122	268	28	43	312
YA-1600KG	162	99	136	310	29	43	352
YA-3200KG	186.5	104	180	310	36	53	420
YA-6300KG	186.5	104	235	310	47	70	564
YA-9000KG	186.5	104	300	310	73	85	689